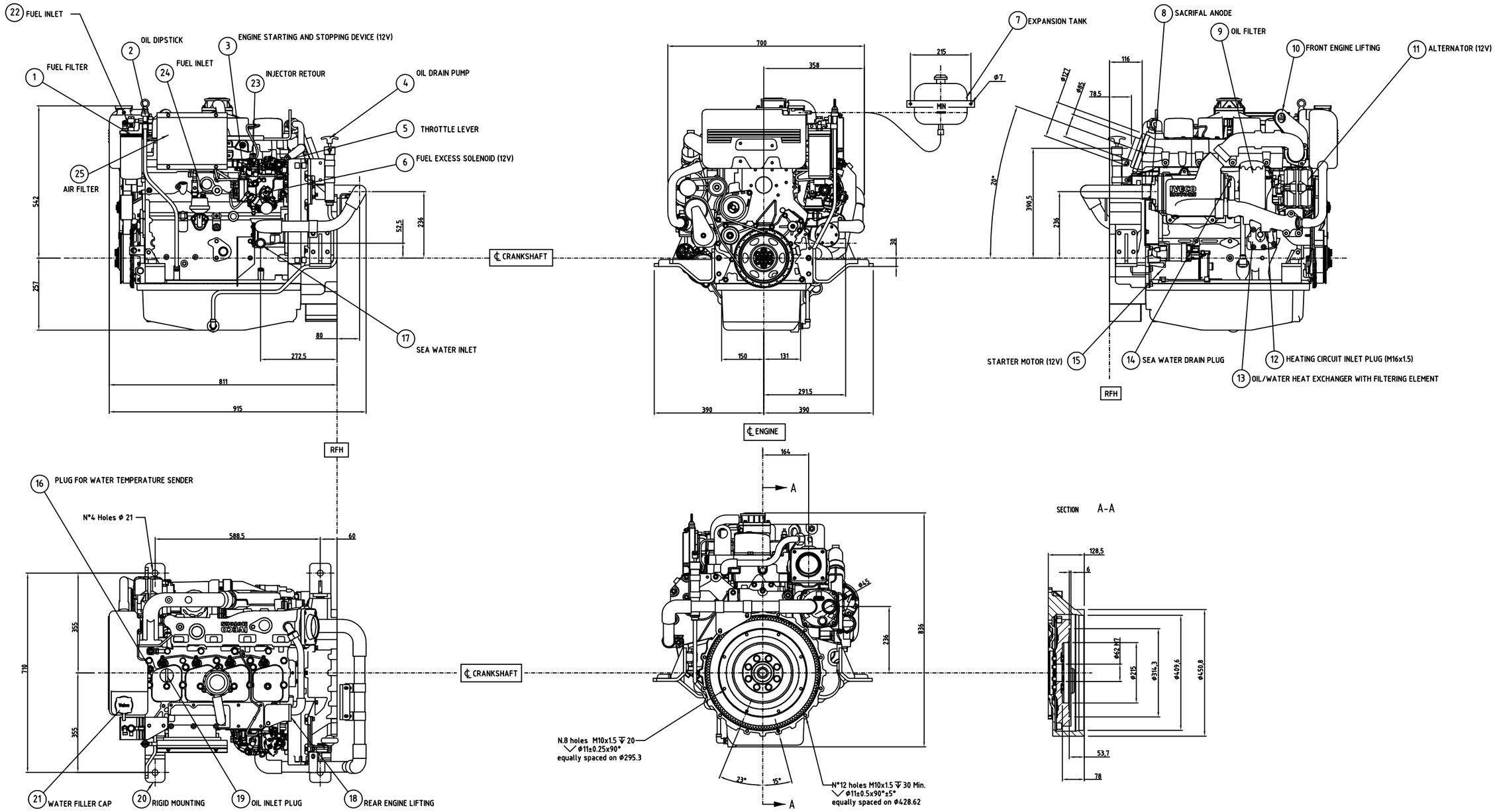

RFH = REAR FACE FLYWHEEL HOUSING

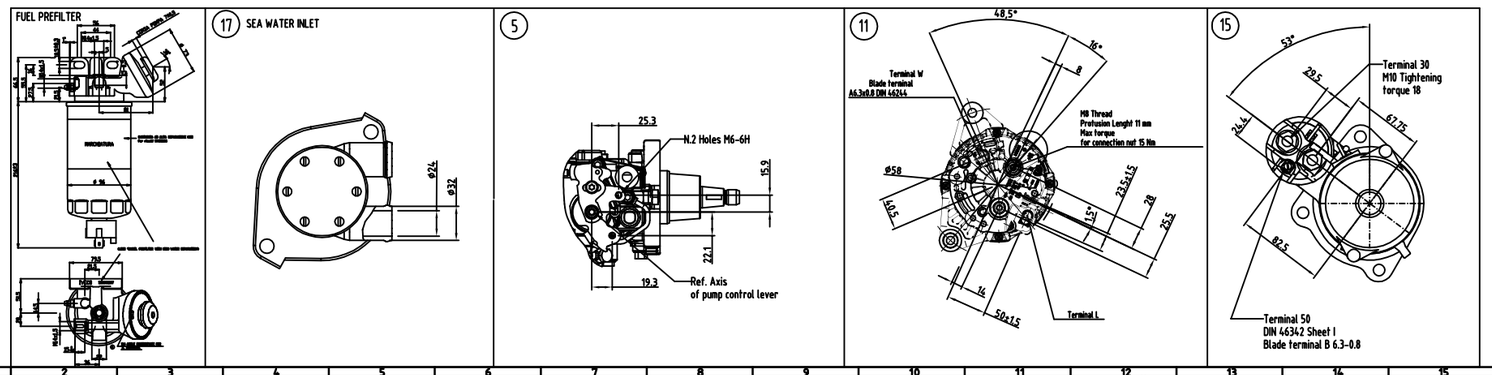

CAD DRAWING
HANDLING ON CAD SYSTEM ONLY

-A0-

Iveco S14. 19-9711	ISO 4 ITS				
Proprietà generali Algemene Voorwaarden General rules Iveco S14. 19-2999					
	Data	Firma			
Disegnato	16/12/04	UTB			
Controllato	-	PAGNONCELLI	AO	1-214902-010-135	12/04/05 F.T.
Standards	-	SURDACZI			
Approvato	E135	Approvato			

Materiale/Werkstoff/Material | Standards | Code No

Nasco Sg.1 | Sr. Grazzo
Nasco Rotch.-Sr.
Nasco Sinh.-Sr

Designazione/Benennung/Designation | Lantron Code 143340

ENGINE LAYOUT
FIGURINO MOTORE

Modello/Modell/Model: N45MNAM10.00

IVECO
Iveco SpA

No 8039343 DA 54-9704 | Sheet 1/1

Origine | Rimpiazzato da | Rimpiazzato per

Proprietà dell'Iveco S.p.A. Sono salvaguardate anche delle singole proposte diverse con particolari contenuti per la costruzione. Di regola non possono essere fatte copie, comunicate a terzi o riprodotte. Le copie di qualsiasi tipo o genere sono state autorizzate dopo il rilascio di regola.

Alle Eigentumsrechte sind Iveco S.p.A. vorbehalten. Von einzelnen Vorschlägen, die auch diese Zeichnung weder für die Herstellung noch für andere Zwecke, es sei denn nach vorheriger Iveco S.p.A. Genehmigung und Ausfertigung und

All proprietary rights reserved by Iveco S.p.A. This drawing must not be reproduced or in any way communicated to a third party or its component or part bands illustrated and must not be used for manufacture or for reference to other parties, without written consent. Any infringement will be

STANDARDS richiesti
allegati
mostrati

Modifiche/Änderungen/Modifications