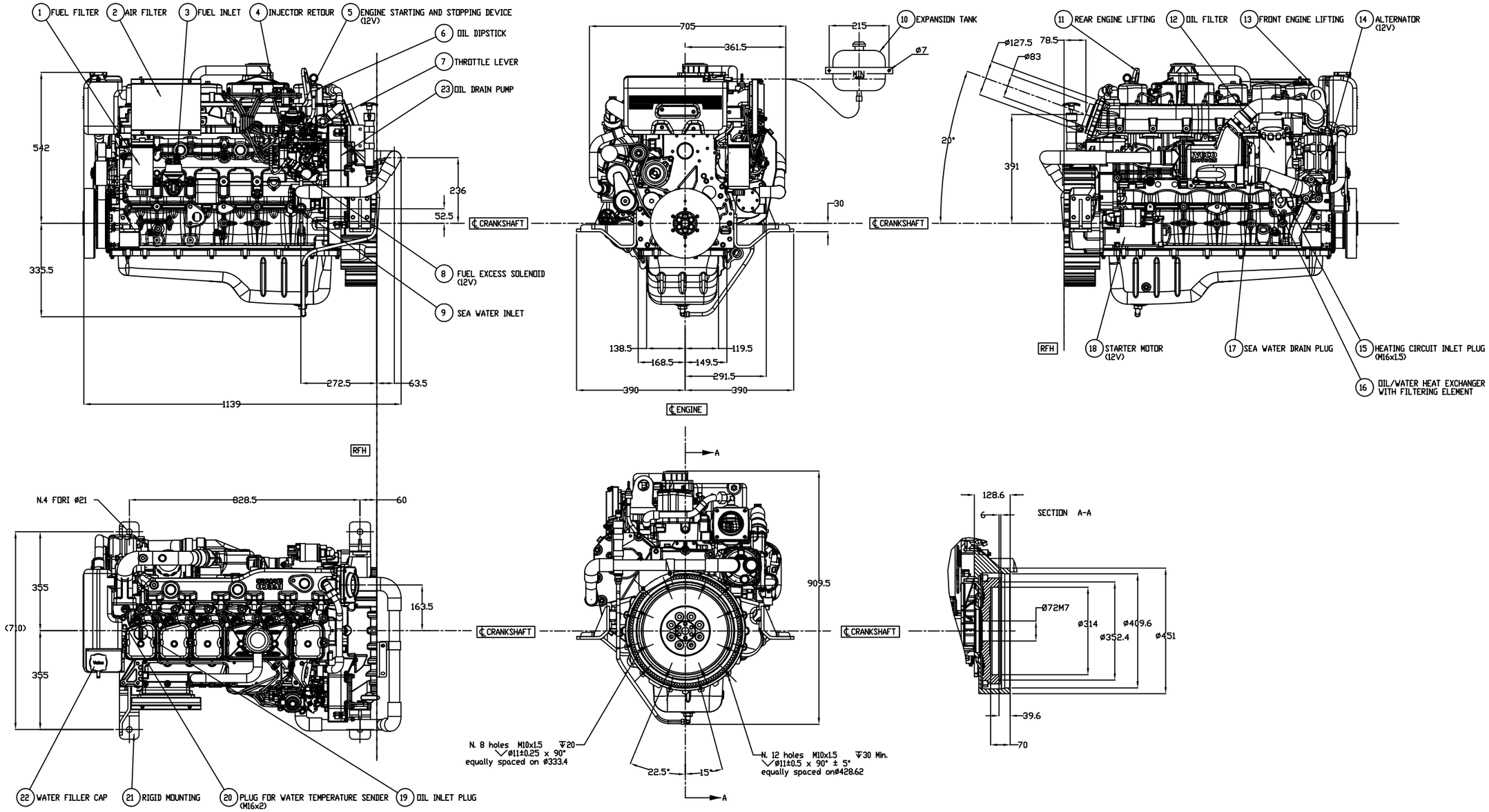

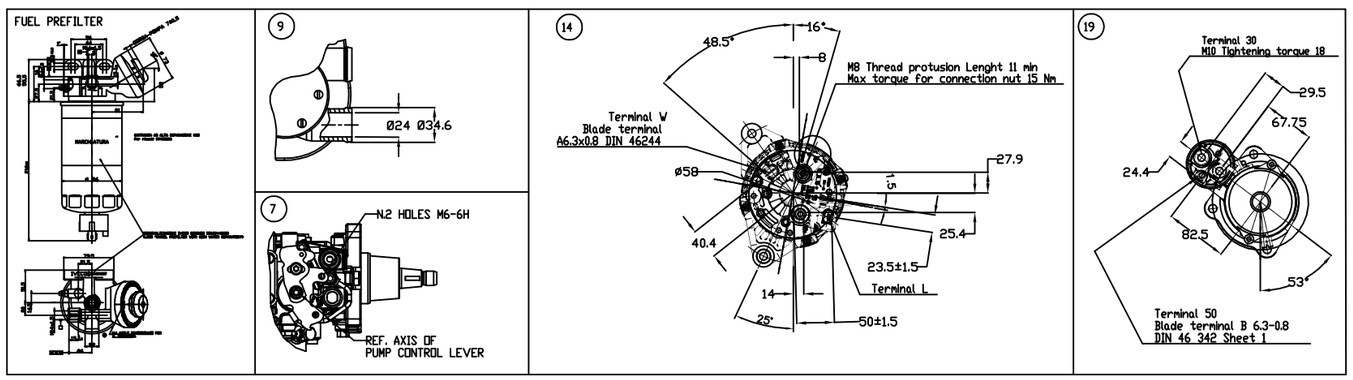

RHF = REAR FACE FLYWHEEL HOUSING

CAD DRAWING
HANDLING ON CAD SYSTEM ONLY

Iveco S.p.A. Torino Sabbiatura Scritta Scala 1:1					
Iveco S.p.A. 10-0011					
Prescrizioni generali Allgemeine Vorschriften General rules Iveco S.p.A. 19-0299					
	Data	Name			
Drawn by	29/09/04	UTS			
Checked by		Pagnoncelli	00	1-214816-032-135	01-12-04
Standards		Burgazzi	Indice Index	Aenderungs-Mitteilung-Nr. Modification Notice Code	Data Datum Date
Department	E135	Approval			

Materiale/Werkstoff/Material | Standards | Code No

Bezeichnung/Benennung/Designation: ENGINE LAYOUT FIGURINO MOTORE

Lexicon Code: 143340

Modello/Model/Modèle: N67MNAM15.10

IVECO Iveco SpA

No: 8038055 DA 54-9756

Sheet 1/1

Origin | Replaced for | Replaced by

Proprietà dell'Iveco S.p.A. Non autorizzata copia della stessa. I presente disegno non potrà essere utilizzato per la costruzione se oggetto di richiesta di offerta, né comunicato a terzi o riprodotto. La copia proibita sarà a norma di legge.

Alle Eigentumsrechte der Iveco S.p.A. vorbehalten. Eine gewerbliche Benutzung auf dieser Zeichnung oder der darin enthaltenen Angaben basierend, verwendet noch reproduziert bzw. Dritten mitgeteilt werden, ohne Nichtbeachtung und

All proprietary rights reserved by Iveco S.p.A. This drawing may not be used, reproduced or made available to third parties if it is a copy of the original or with beside illustrated and must not be released to other parties, without written consent by infringement will be legally