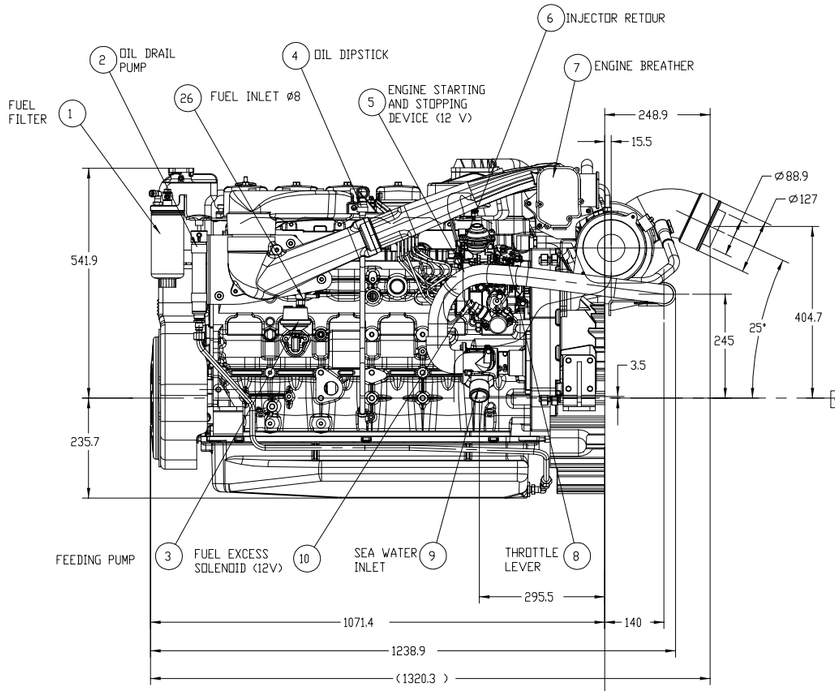

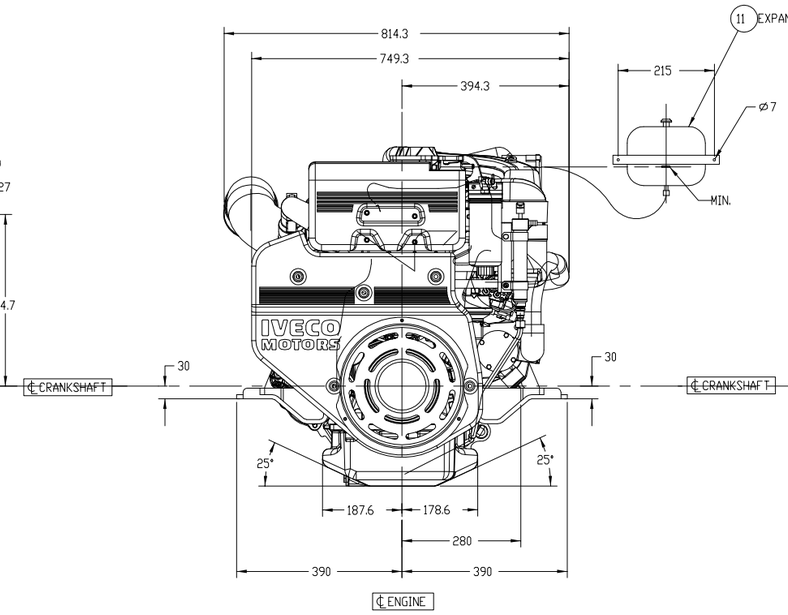

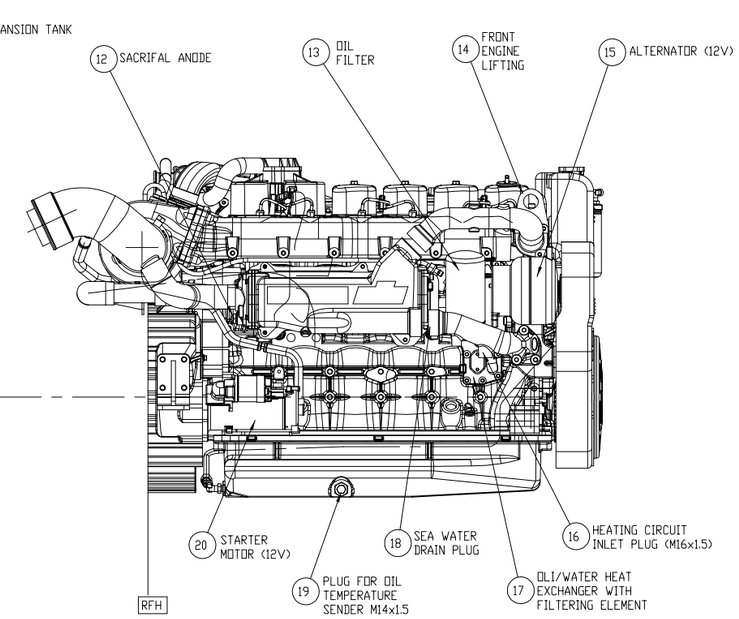

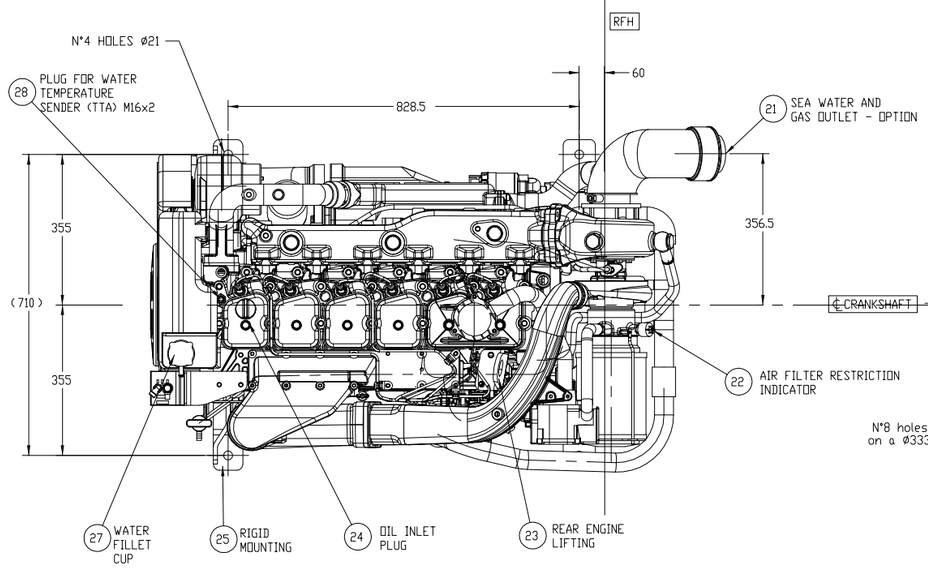

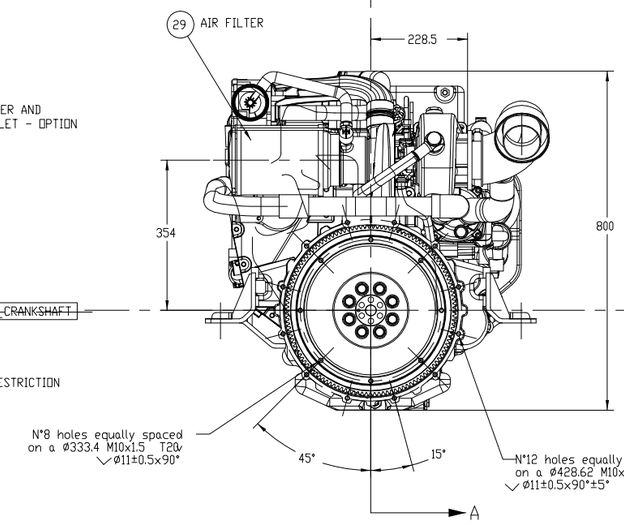

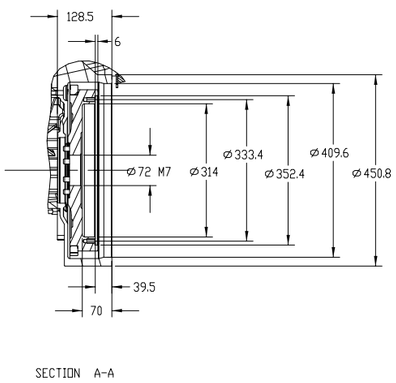

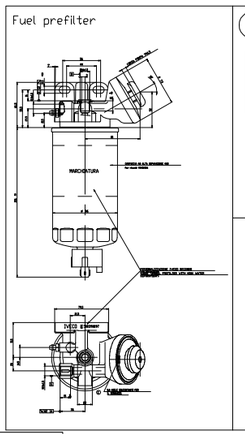

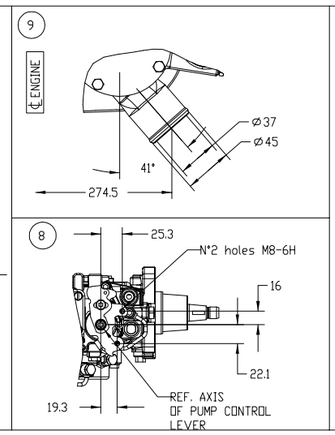

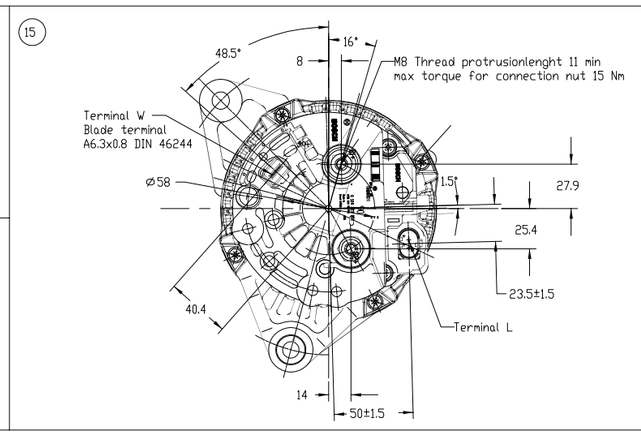

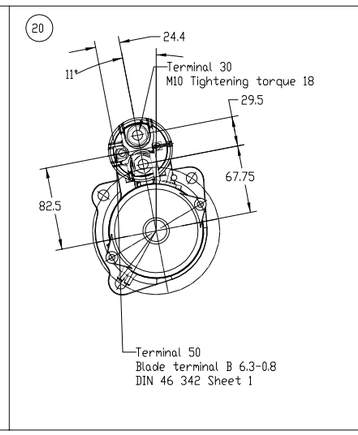

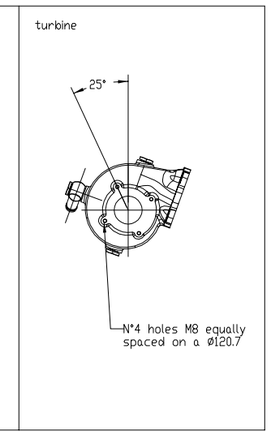

RHF = REAR FACE FLYWHEEL HOUSING

CAD DRAWING
HANDLING ON CAD SYSTEM ONLY

Proprietà della Iveco SpA. Senza autorizzazione scritta della stessa il presente disegno non potrà essere utilizzato per la costruzione dell'oggetto rappresentato ne' verrà comunicato a terzi o riprodotto. La società proprietaria tutela i propri diritti a norme di legge.

Alle Eigentumsrechte sind Iveco SpA vorbehalten. Ohne schriftliche Genehmigung darf diese Zeichnung weder zur Herstellung des dargestellten Gegenstandes verwendet noch reproduziert bzw. Dritten weitergeben werden. Jede Rechtsverletzung wird gerichtlich verfolgt.

All proprietary rights reserved by Iveco SpA. - This drawing shall not be reproduced or used for purposes of the manufacturing of the component or unit herein illustrated and must not be released to other parties, without written consent. Any infringement will be legally pursued.

STANDARDS richiamati
riferiti/and mentioned

Scale / Massstab / Scale: 1:5

Iveco Std. 18-0001

ISO ≤ IT8
≤ 30'
Ra ≤ 0.4

Prescrizioni generali
Allgemeine Vorschriften
General rules
Iveco Std. 19-0999

	Date	Name
Drawn by	29/09/04	UTS
Checked by		Pagnoncelli
Standards		Burgazzi
Department	E135	Approved

Materiale/Werkstoff/Material	Standards	Code No

Massa (kg) / Masse / Mass
Nr. Grezzo / Rohteil-Nr. / Blank-No.

Designazione/Benennung/Designation: ENGINE LAYOUT / FIGURINO MOTORE

Lexicon Code: 143340

Modello/Modell/Model					
N67MNSM22.11	A0	1-299946-059-135	01/06/06	F.T.	
	Indice / Index	Codice comunicazione modifiche / Änderungs-Mitteilungs-Nr. / Modification Notice Code	Data / Datum / Date	None / None / None	

IVECO
Iveco SpA

No: 8041252 D A 54-9857

Sheet: 1/1

Origin: .

Replaced for: .

Replaced by: .

Modifica/Änderungen/Modifications

Revisione 8041252 Revision A0SEN