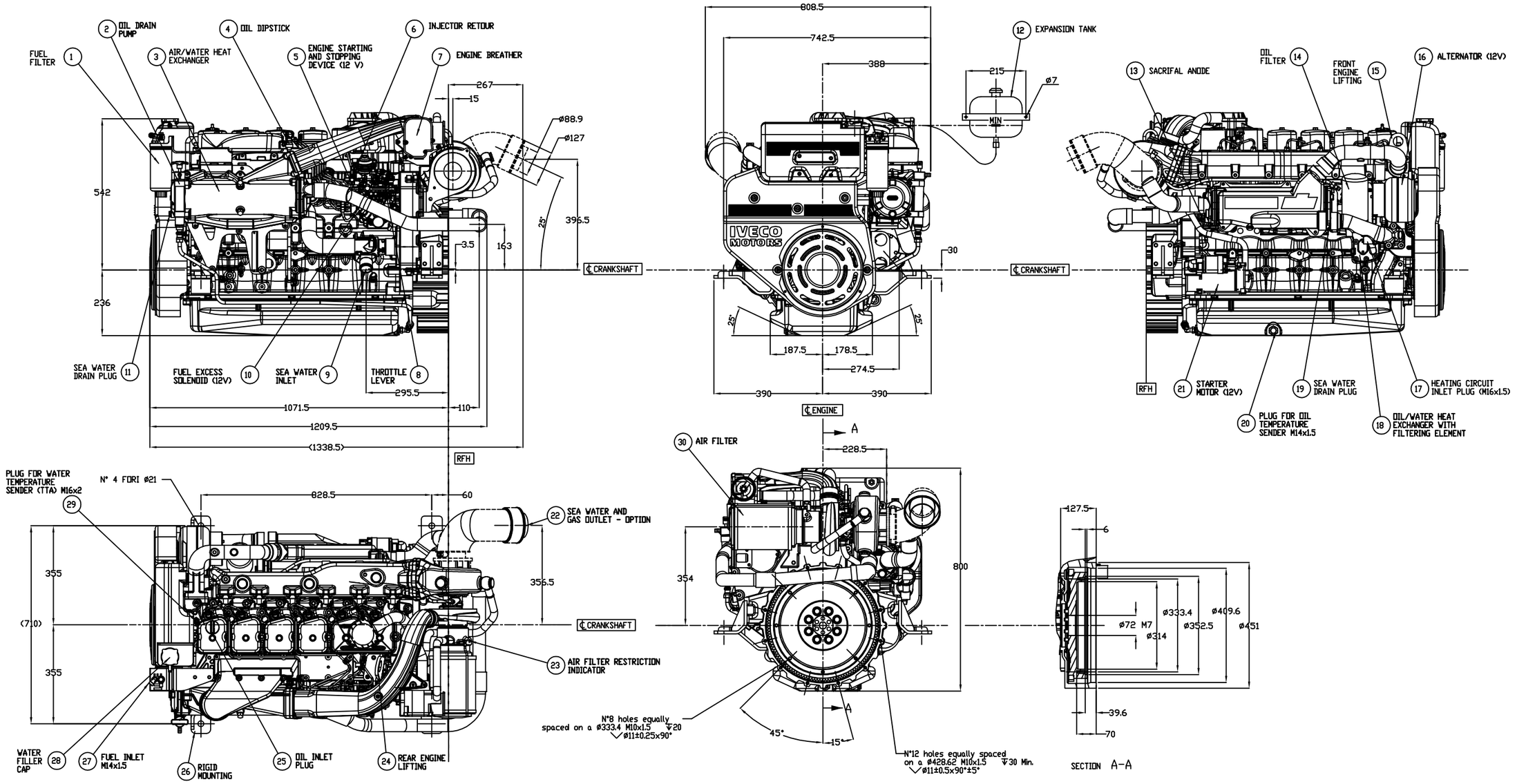

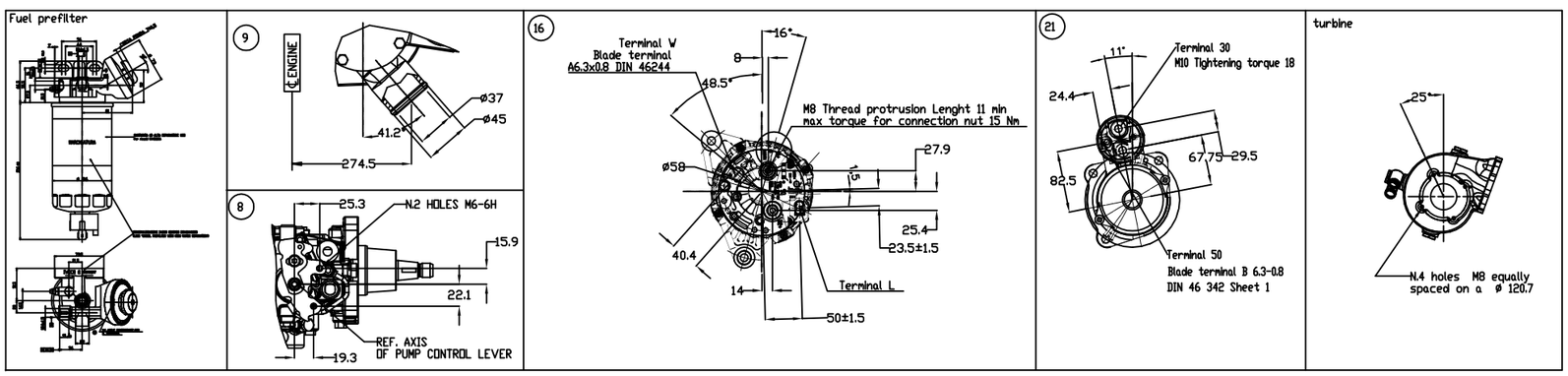

RHF = REAR FACE FLYWHEEL HOUSING

CAD DRAWING
HANDLING ON CAD SYSTEM ONLY

STANDARDS richiesti
erforderliche
required

Scala
Maßstab
Scale /

Iveco Std. 19-0011

ISO ≤ IT8
≤ 30'
Ra ≤ 0.4

Prescrizioni generali
Allgemeine Vorschriften
General rules
Iveco Std. 19-0399

	Date	Name
Drawn by	29/09/04	UTS
Checked by		Pagnoncelli
Standards		Burgazzi
Department	E135	Approved

Index	Modification Notice Code	Date	Name
00	1-214816-032-135	01-12-04	F.T.
Index	Aenderungs-Mitteilungs-Nr.	Datum	Name
Index	Modification Notice Code	Date	Name

Materiale/Werkstoff/Material | Standards | Code No

Nomen. Ogg.
Nome
Name

Nr. Grezzo
Rohlef-Nr.
Blank-No

Designazione/Benennung/Designation | Lexicon Code 143340

ENGINE LAYOUT
FIGURINO MOTORE

Modello/Modell/Model
N67MNTM28.10

IVECO
Iveco SpA

No
8036595 DA 54-9857

Sheet 1/1

Origin | Replaced for | Replaced by

Proprietà dell'Iveco S.p.A. Sono esclusivamente servite della stessa il presente disegno non potrà essere utilizzato per fini diversi da quelli per il quale esso è stato richiesto, né essere comunicato a terzi o riprodotto. La copia proprietaria lede i propri diritti e ripara di legge.

Die Eigentumsrechte sind Iveco S.p.A. vorbehalten. Ihre schriftliche Genehmigung ist uns. Jede Verwendung, die nicht dem Zweck, der Ihnen mitgeteilt wurde, widerspricht den eigentumsrechtlichen Rechten, Ihnen entgegenstehen sowie. Jede Nachbildung und

All proprietary rights reserved by Iveco S.p.A. This drawing shall not be used for any purpose not agreed, for the manufacture of the component or unit herein illustrated and must not be released to other parties, except within Iveco S.p.A. Any infringement will be legally

Rohdatei 8036595 | Dateiformat DWG