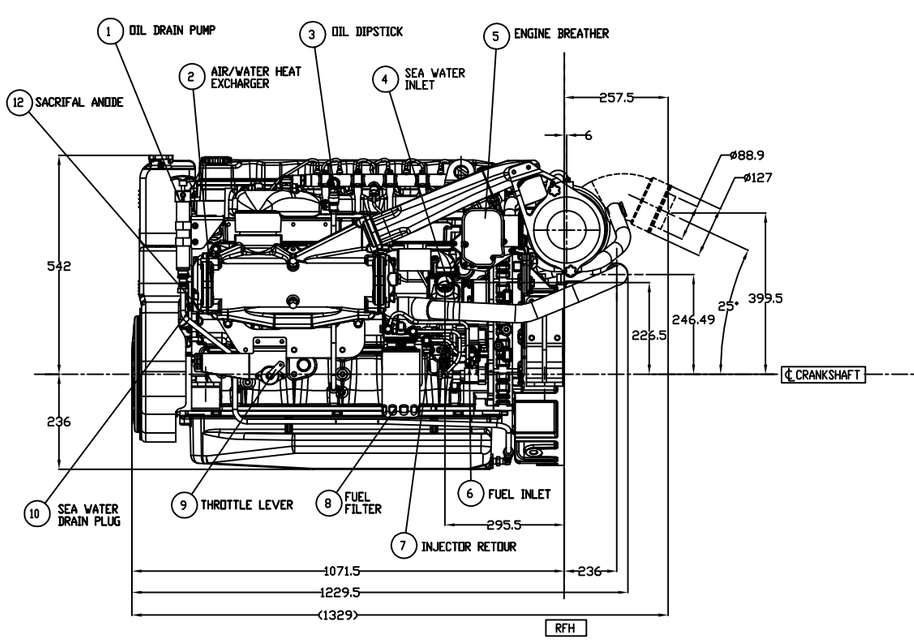

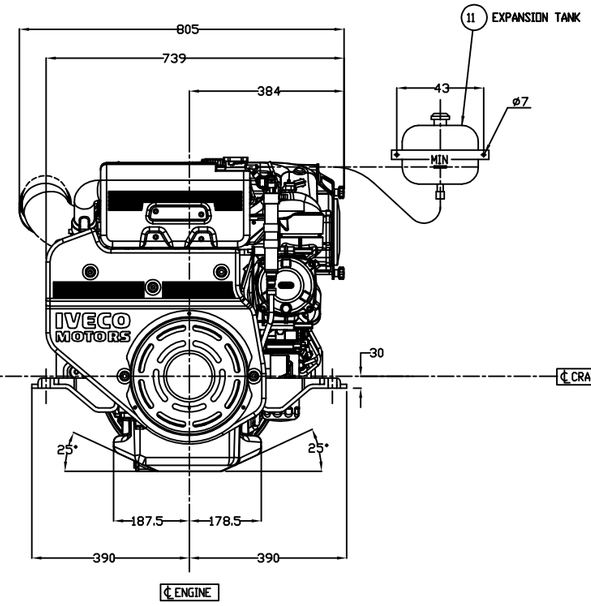

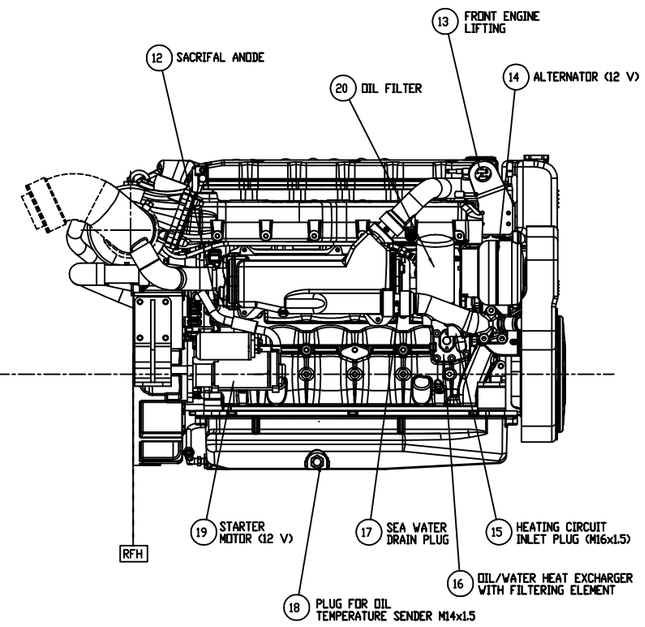

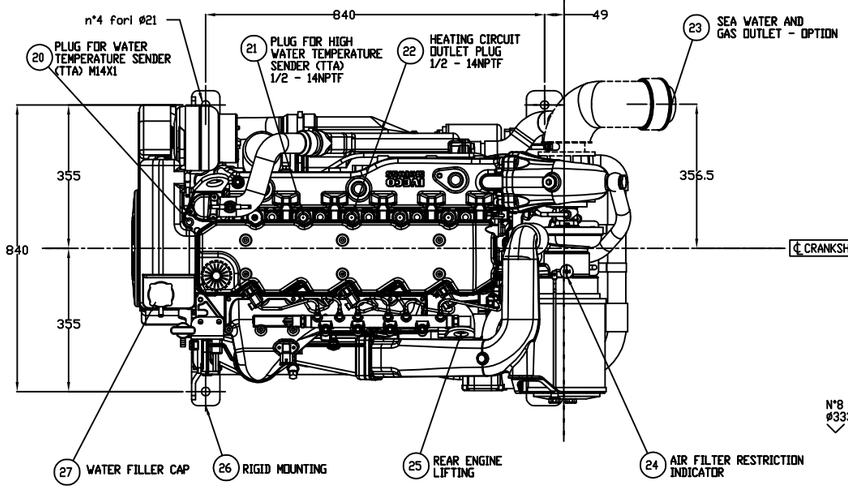

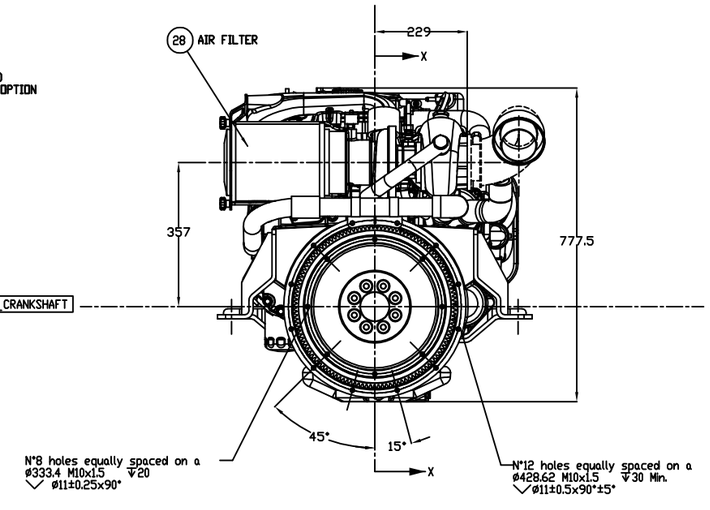

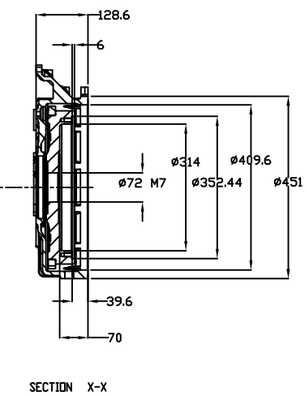

NOTA
Schema ingombro
origine anche per il motore
N60ENTM40.10

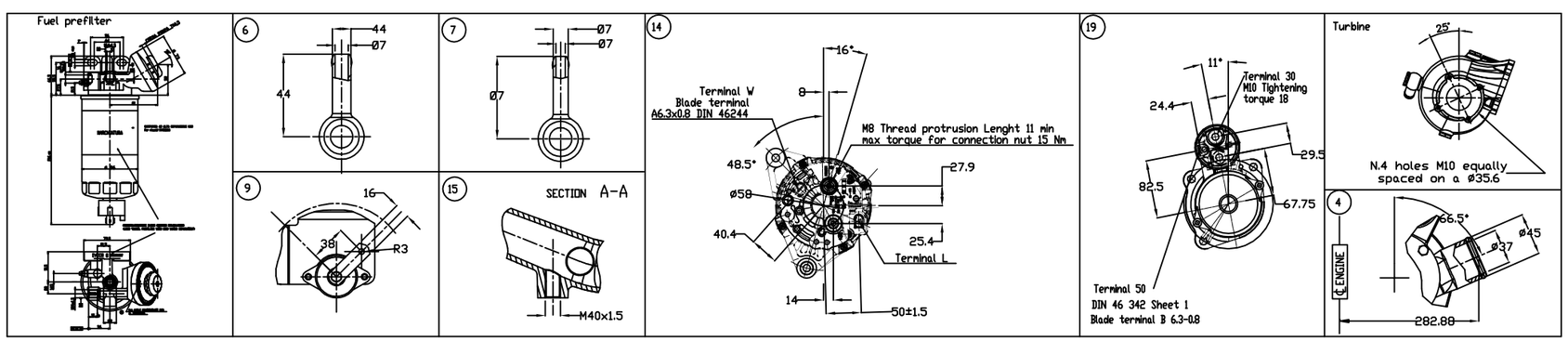

RFH = REAR FACE FLYWHEEL HOUSING

CAD DRAWING
HANDLING ON CAD SYSTEM ONLY

STANDARDS richiesti
richiesti
required
standard

Scala
Maßstab
Scale
/
Iveco Std. 18-2001
ISO 4 IT8
°C ± 20°
Ra ≤ 0.4
Prescrizioni generali
Allgemeine Vorschriften
General rules
Iveco Std. 18-2999

	Data	Name
Drawn by	01/10/04	UTS
Checked by		Pagnoncelli
Standards		Burgazzi
Department	E135	Approved

Indice Index	Modificazione Modification	Data Date	Name Name
00	1-214616-032-135	01-12-04	F.T.
Indice Index	Aenderungs-Nr.No. Modification Notice Code	Datum Date	Name Name

Materiale/Werkstoff/Material | Standards | Code No
Nazione Org.) Nation Nation | Nr. Grezzo Rohteil-Nr. Blank-No
Designazione/Benennung/Designation | Lexicon Code 143340
ENGINE LAYOUT
FIGURINO MOTORE

Modello/Modell/Model
N60ENTM37.10
IVECO
Iveco SpA
No
8033259 DA 54-9800
Sheet 1/1
Origin
Replaced for
Replaced by

Proprietà dell'Iveco SpA. Sono esclusivamente sottoposte alla protezione della legge che vieta la riproduzione per la costruzione dell'oggetto rappresentato, o parti di esso, cedendolo a terzi o rivelandolo. La carta, proprietà SPA i propri diritti a norme di legge.

Die Eigentumrechte dies Iveco SpA. verpflichten, dass sich Dritte bezüglich der Herstellung des Gegenstandes dieser Zeichnung oder Teilen davon jeder Verwendung, Aenderung oder Weitergabe an Dritte enthalten sollen. Jede Nachbildung und

All proprietary rights reserved to Iveco SpA. This drawing may not be reproduced or in any way used, for the manufacture of the component or part thereof depicted, nor shall it be offered to other parties. Any reproduction or copy of this drawing is legally

Rohteil Aenderungs-Nr. Modification Notice Code